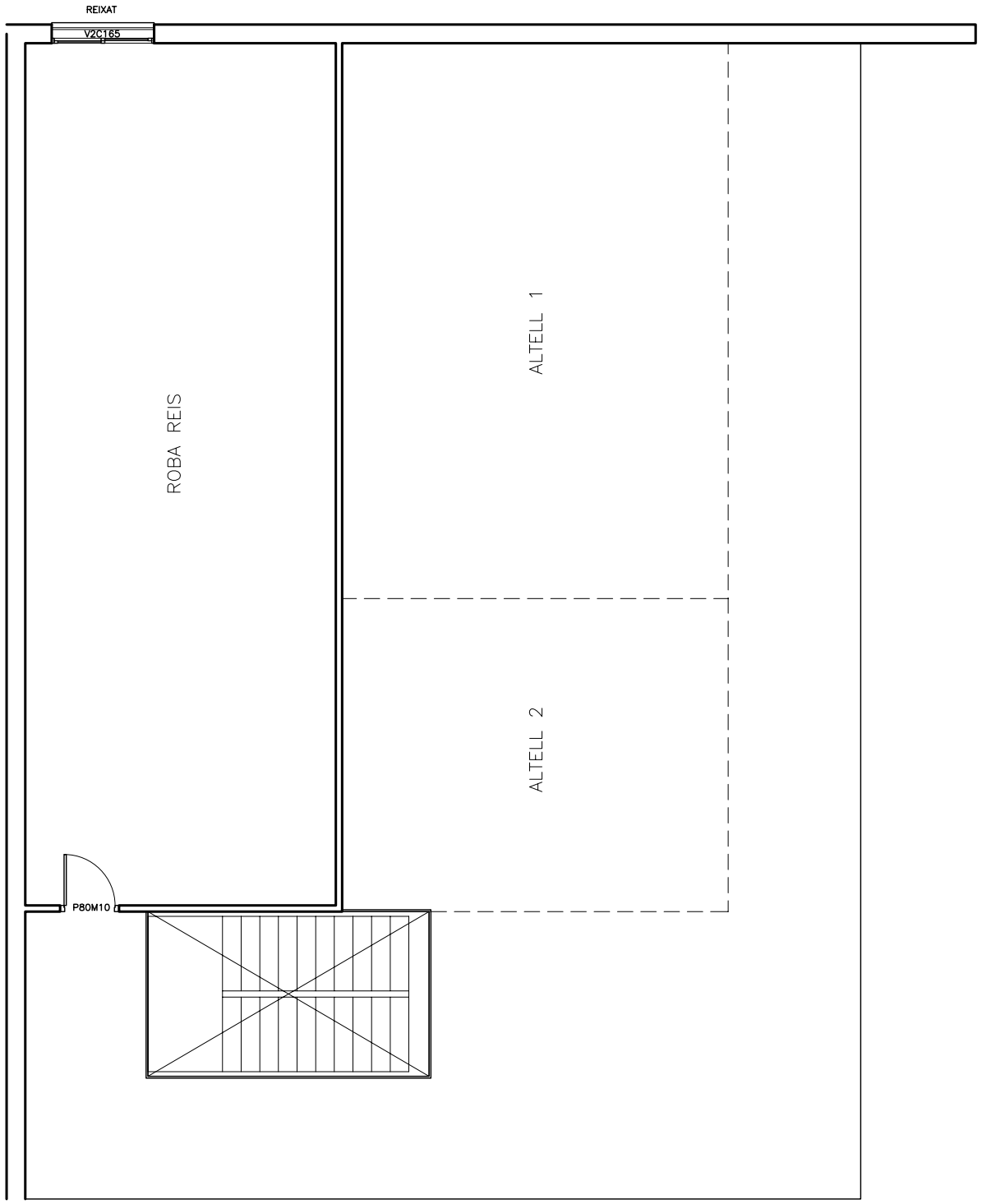

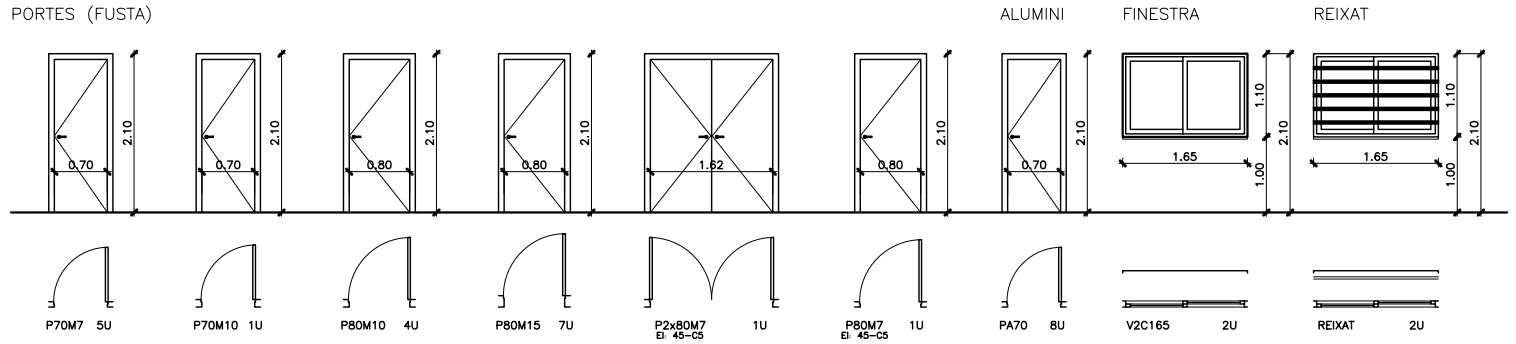

TANCAMENTS

PORTES

P70M7	5U	0.70X2.10	FUSTA	1	BATENT	MARC 0.07
P70M10	1U	0.70x2.10	FUSTA	1	BATENT	MARC 0.10
P80M10	4U	0.80x2.10	FUSTA	1	BATENT	MARC 0.10
P80M15	7U	0.80x2.10	FUSTA	1	BATENT	MARC 0.15
P2x80M7	1U	1.60x2.10	El: 45-C5	1	BATENT	MARC 0.07
P80M7	1U	0.80x2.10	El: 45-C5	1	BATENT	MARC 0.07

ALUMINI

PA70	8U	0.70X2.10	ALUMINI	1	BATENT

FINESTRA

V2C165	2U	1.65X1.10	ALUMINI	2	CORREDISSES

REIXAT

REIXAT	2U	1.65X1.10	METÀL.LIC

AJUNTAMENT DE TARRAGONA
SERVEIS TÈCNICS BRIGADA MUNICIPAL

Projecte de:
REDISTRIBUCIÓ EDIFICI SERVEIS TÈCNICS BRIGADA (1ª FASE)

Tarragona abril 2009

El director de Brigada Acctal.

ALTELL
TANCAMENTS PLANTA

05

Escala 1/100